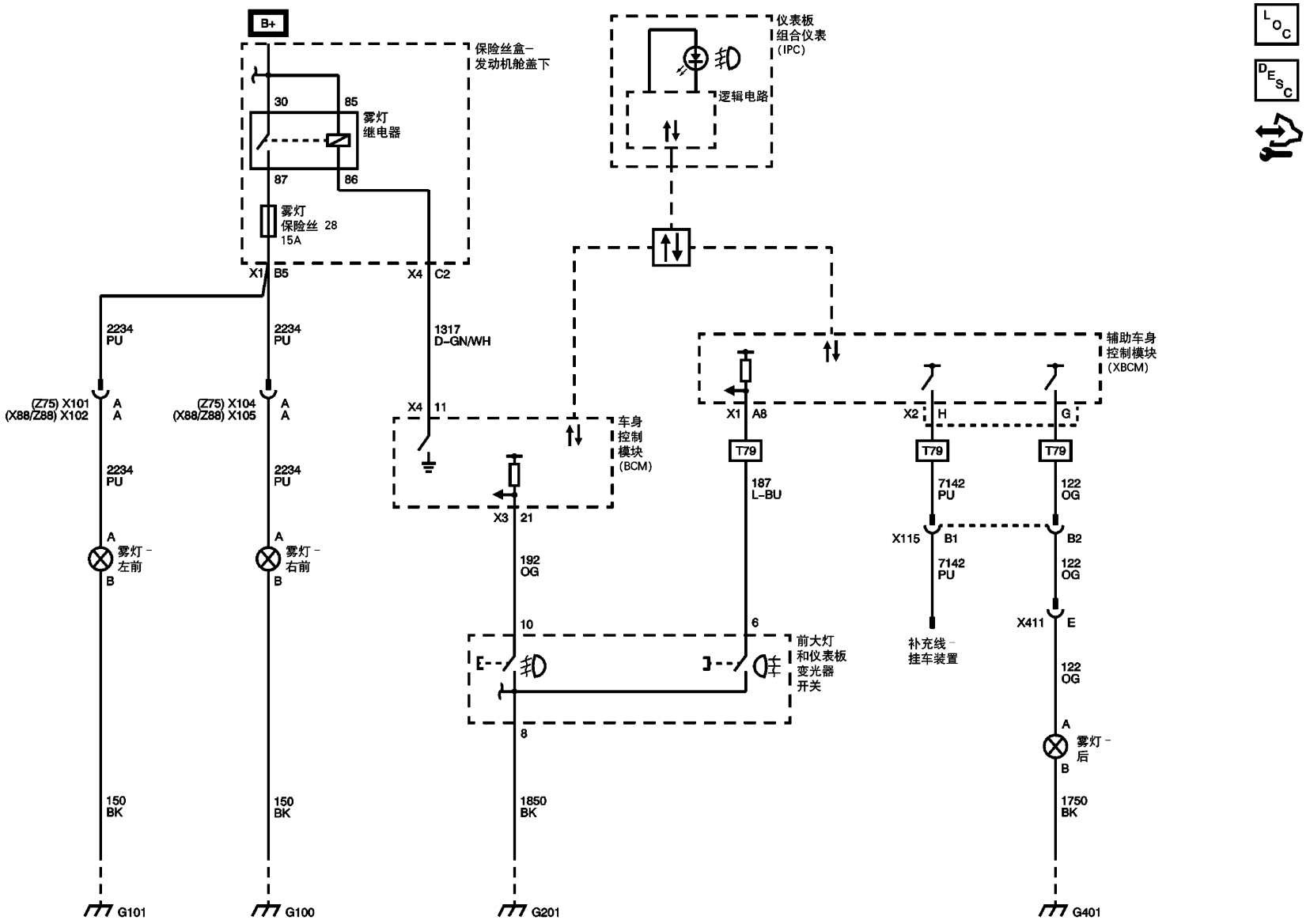
B+
保险丝盒–
发动机舱盖下
30
85
雾灯
继电器
87
86
雾灯
保险丝 28
15A
X1 B5
X4 C2
2234
PU
1317
D-GN/WH
(Z75) X101
(X88/Z88) X102
(Z75) X104
(X88/Z88) X105
A
A
X4 11
车身
控制
模块
(BCM)
X3 21
192
OG
10
8
1850
BK
仪表板
组合仪表
(IPC)
逻辑电路
辅助车身
控制模块
(XBCM)
X1 A8
T79
187
L-BU
6
前大灯
和仪表板
变光器
开关
X2 H
G
7142
PU
X115 B1
B2
122
OG
补充线–
挂车装置
X411 E
雾灯 –
左前
雾灯 –
右前
雾灯 –
后
B
150
BK
1750
BK
G101
G100
G201
G401